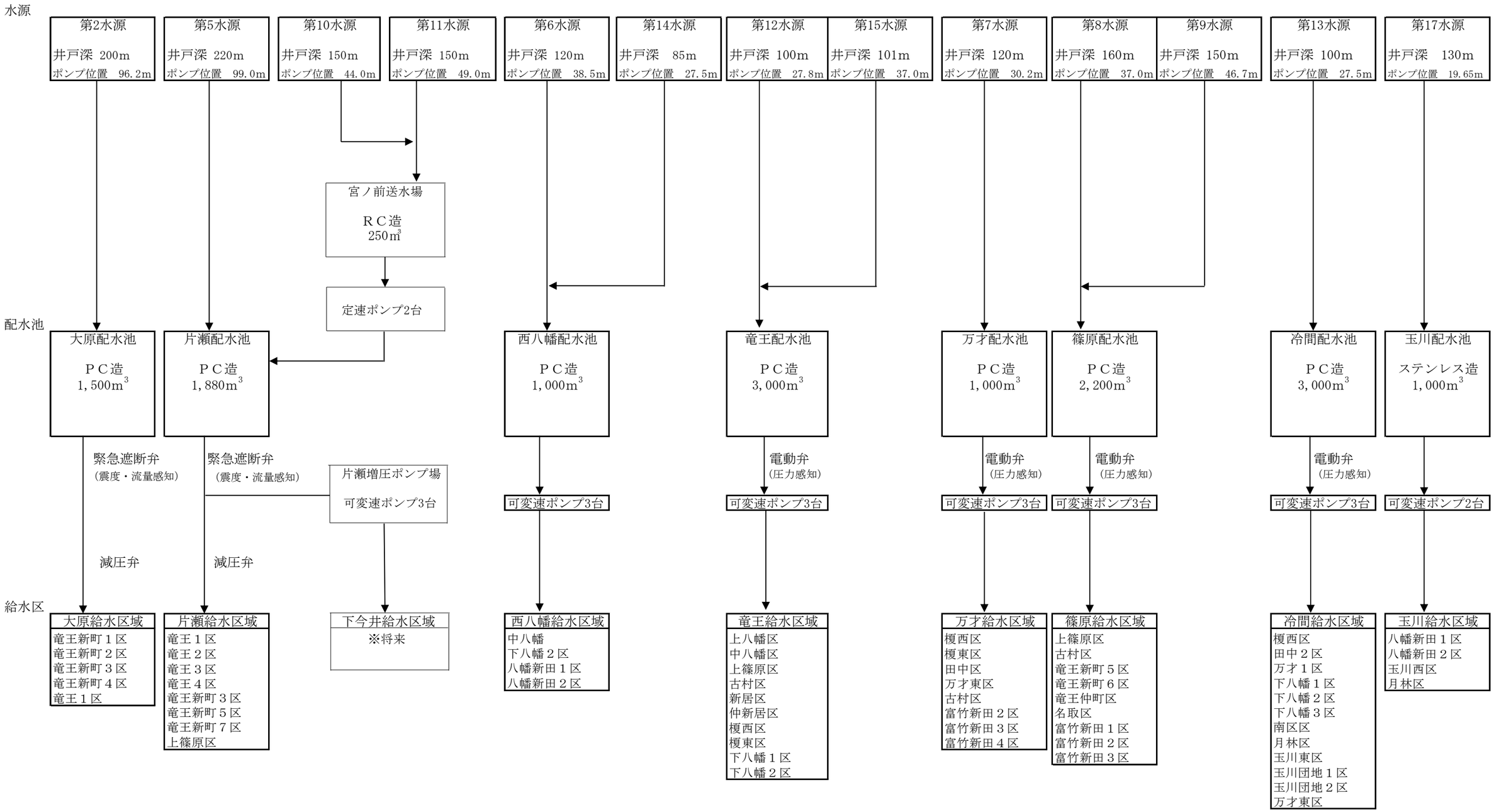甲斐市竜王地区配水系統図